Overcenterventil dobbelt 1:5,5 3/4"

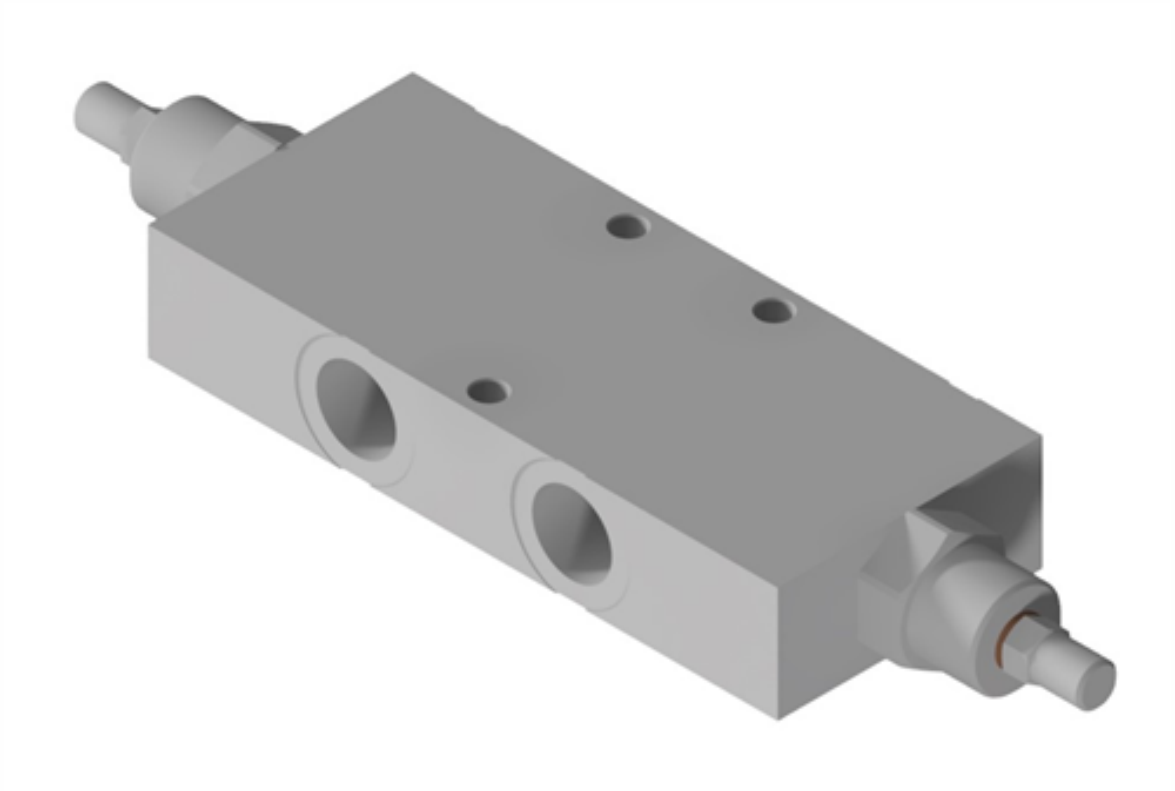

Pris 2.154,72 DKK
ex. moms 1.723,78 DKK

VBCD 3/4 DE/A, 100 l/min
Varenr. OMV0435