Overcenterventil dobbelt 1:4,5 3/8"

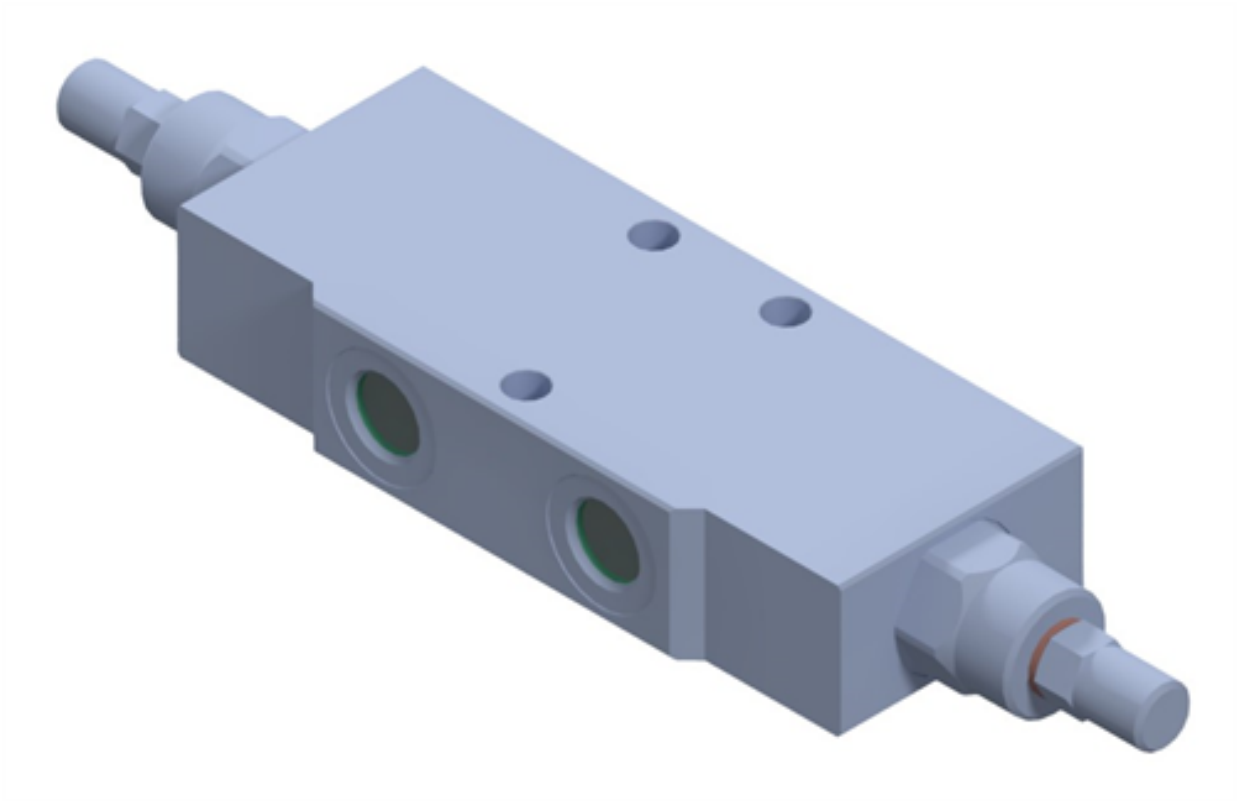

Pris 1.076,80 DKK
ex. moms 861,44 DKK

VBCD 3/8 DE/A, 40 l/min
Varenr. OMV0422