Pilotstyret kontraventil 1/4" enkelt

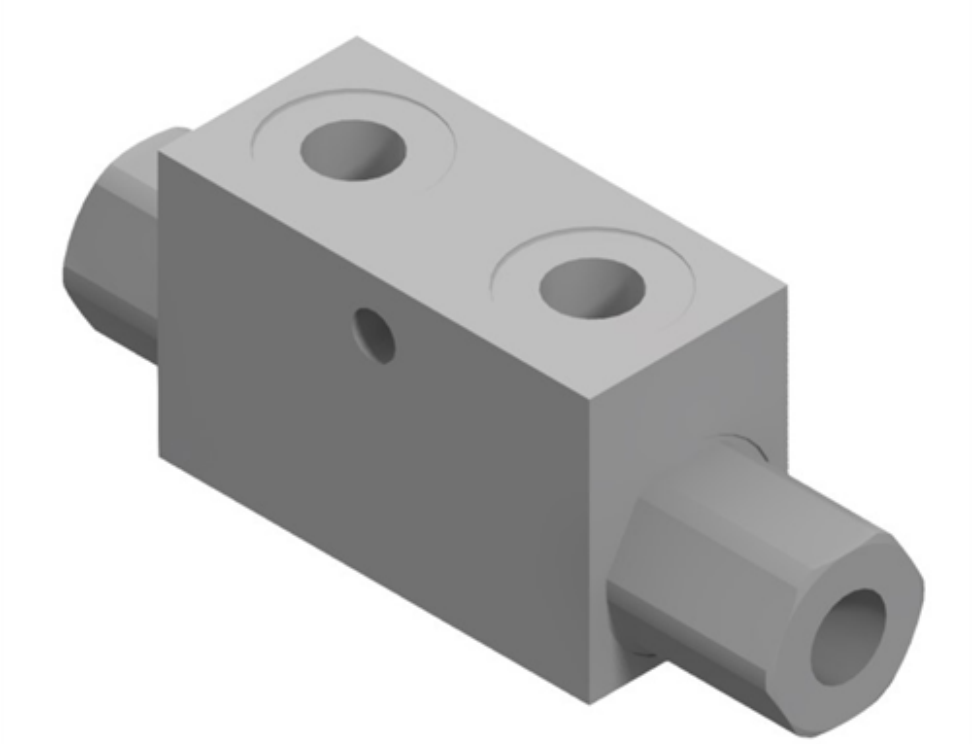

Pris 332,68 DKK
ex. moms 266,14 DKK

20L. max 350 bar
VBPSE 1/4" L 4 VIE
Varenr. OMV0220