Pilotstyret kontraventil 3/8" dobb

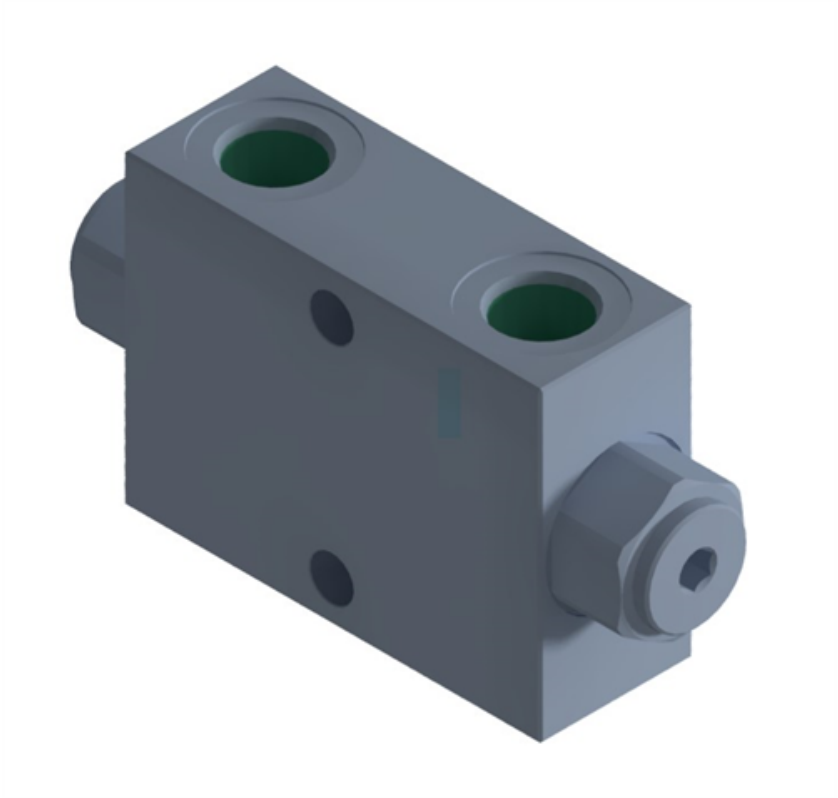

Pris 536,04 DKK
ex. moms 428,83 DKK

liniemontage 30 L. 350 bar
VBPDE 3/8?? A
Varenr. OMV0180