Pilotstyret kontraventil 1/2" dobb

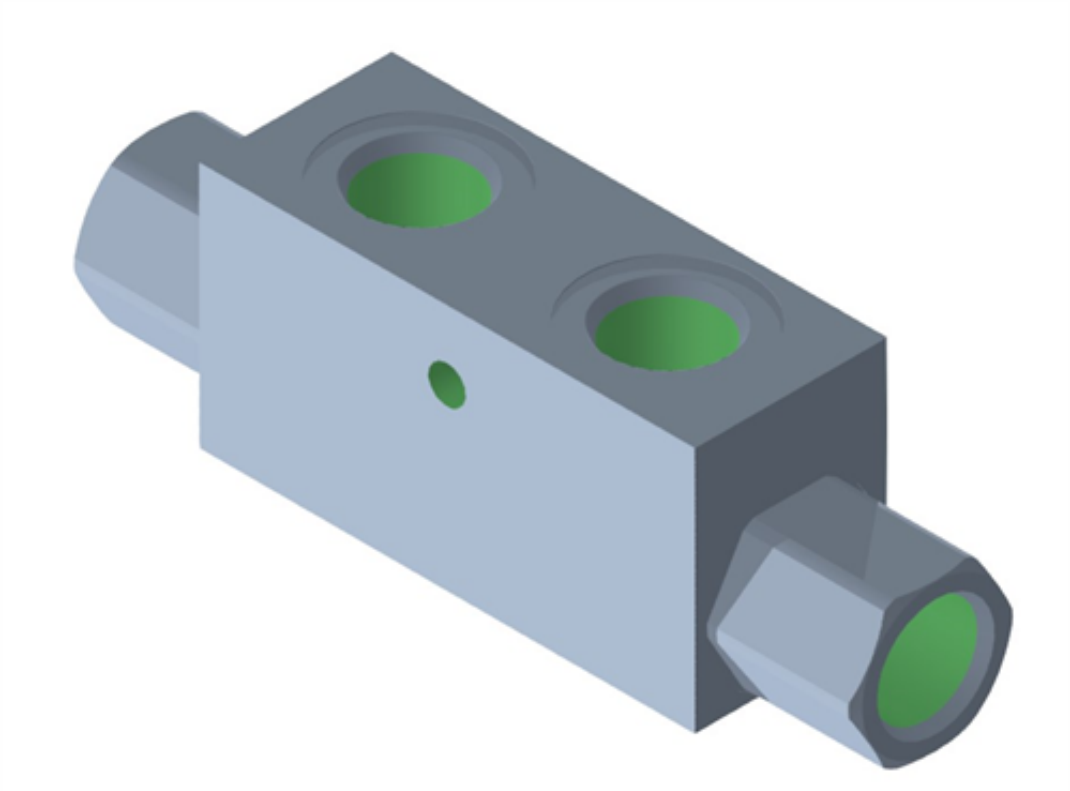

Pris 489,48 DKK
ex. moms 391,58 DKK

50 L. max 350 bar
VBPDE 1/2" L
Varenr. OMV0030