Chockventil dobbelt flangemonteret

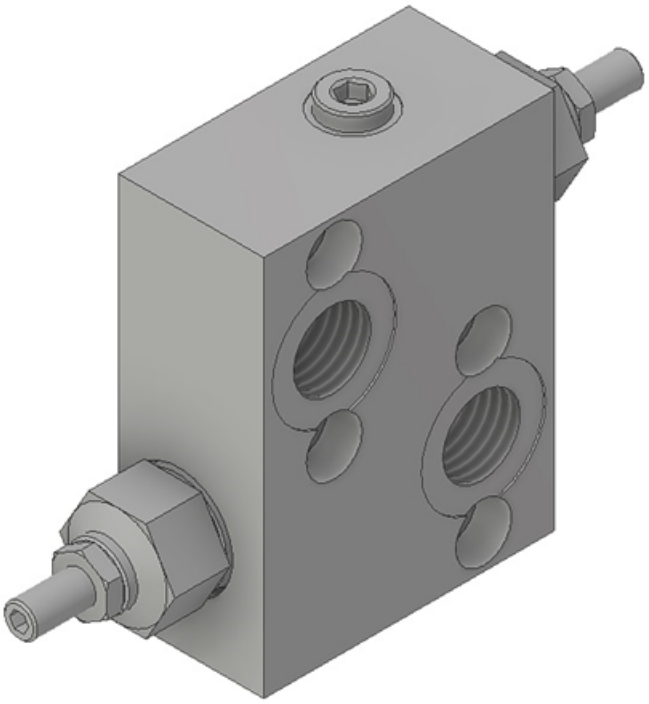

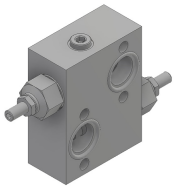

Pris 1.003,69 DKK
ex. moms 802,95 DKK

For MR/MP motorer, ikke justeret
Varenr. ES-KPDR210